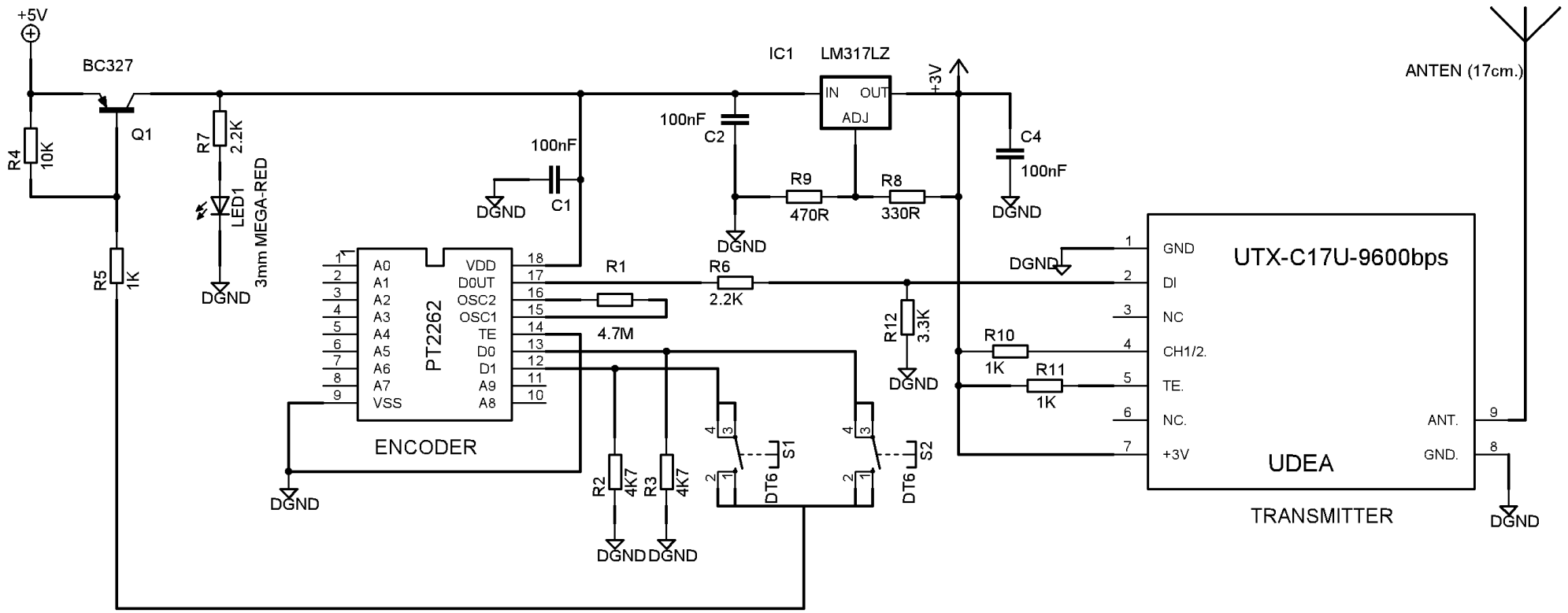

UDEA	AN-FSKTX_REV_2
	06.04.2006 16:34:58
	Sheet: 1/1 REV-2